ŁAWA ŁF-1 75mb.

SKALA 1:25

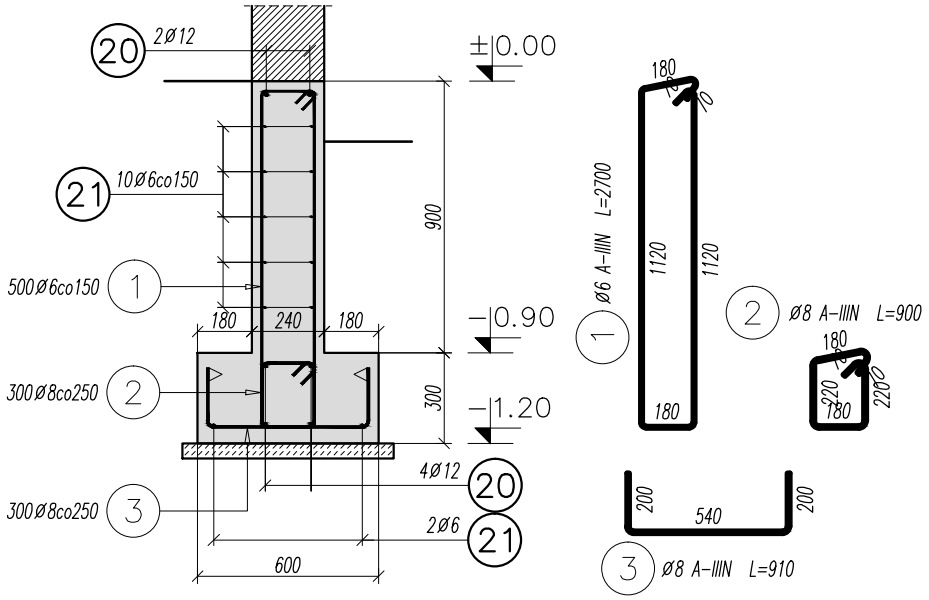

Elementy		Nr pręta	Średnica	Długość (m)	Ilość prętów		Długość całkowita pręta (m)		
Nazwa	Ilość				w elemencie	ogółem	A-IIIN		
							ø 6	ø 8	ø 12
ŁF-1	1	1	6	2,70	500	500	1350,00		
		2	8	0,90	300	300		270,00	
		3	8	0,91	300	300		273,00	
		20	12	495,00	1	1			495,00
		21	6	990,00	1	1	990,00		
Długość wg średnic (m)							2340	543	495
Masa 1 m pręta (kg/m)							0,22	0,40	0,89
Masa łączna wg średnic (kg)							519,48	214,49	439,56
Masa łączna wg gatunku stali (kg)							1173,53		
Ogółem (kg)							1173,53		

BETON C25/30
STAL A-IIIN (RB500W)
OTULINA GÓRA I BOKI 30mm
SPÓD 50mm

ProJ.M. Jacek Magiera
Ul. STAROMIEJSKA 8/2u, 58-560 JELENIA GORA, tel.: 508396919, e-mail: projm@interia.pl

	Imię i Nazwisko	Podpis	Data	Nr uprawnień	Nr archiw.:	
Projektant:	mgr inż. Tomasz MAGIERA		04.2016	662/01/DUW	Stadium:	KONSTRUKCJA
Opracował:	inż. Jacek MAGIERA				Część:	
Sprawdzający					Skala:	1:25
Zleceniodawca:	GMINA LUBAWKA, Plac Wolności 1, 58-420 Lubawka					
Temat:	PROJEKT BUDOWLANY ZAGOSPODAROWANIA TERENU WOKÓŁ ZBIORNIKA WODNEGO W BUKÓWCE w ramach projektu p.n.: "Łączy nas Bóbr – wykorzystanie potencjału przyrodniczego i kulturalnego dl aktywizacji turystycznej na terenie Bramy Lubawskiej i w Mikroregionie Zaćler"					
Tytuł rysunku:	OBIEKT SANITARNY I - ŁAWY FUNDAMENTOWE, obr. 0006 (Miszkowice), dz. nr 547/1, jed. ewid. 020703_5 (Lubawka - obszar				Nr rys.:	K-2.4