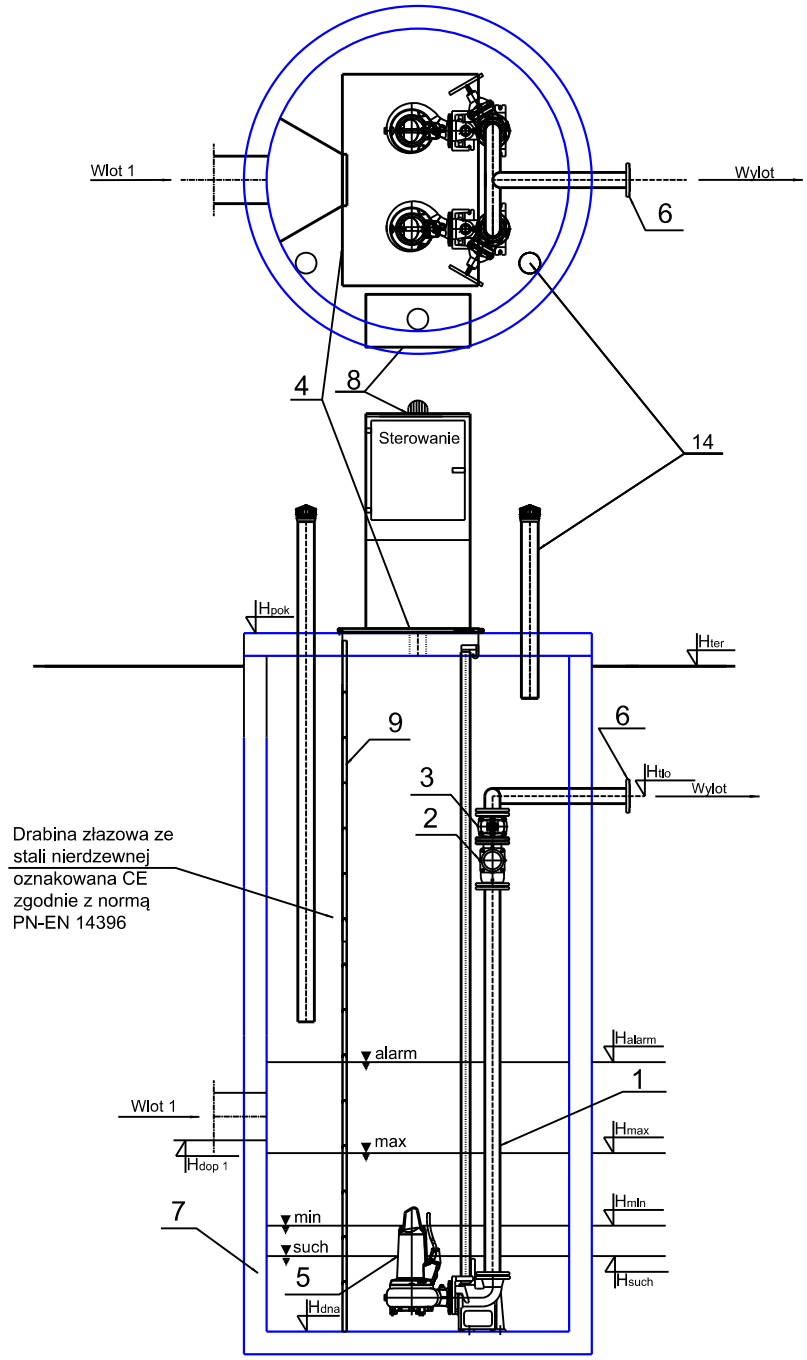

	Oznaczenie	m n.p.m.
1	Hter	542,50
2	Hpok	542,62
3	Htło	541,00
4	Hdop1 DN 160	540,37
5	Halarm	540,57
6	Hmax	540,27
7	Hmin	539,97
8	Hsuch	539,87
9	Hdna	539,47

	Nazwa elementu	szt.
1	Orurowanie DN80	2
2	Zawór zwrotny kulowy DN80	2
3	Zasuwa DN80	2
4	Przykrycie włazowe 840x940 stal 1.4301	1
5	Pompa tłoczna	2
6	Kołnierz normowy DN80	1
7	Zbiornik Beton C35/45 fi 1500 H=3,15	1
8	Szafa sterownicza	1
9	Drabina ze stopniami antypoślizgowymi do dna stal 1.4307 CE	1
14	Wentylacja - KF/110/1000/KO/C	2

Pompownia, jako całość posiada deklarację właściwości użytkowych zgodną z PN-EN 12050-1 oraz posiada oznaczenie CE.

ProJ.M. Jacek Magiera
Ul. STAROMIEJSKA 8/2u, 58-560 JELENIA GORA, tel.: 508396919, e-mail: projm@interia.pl

	Imię i Nazwisko	Podpis	Data	Nr uprawnień	Nr archiw.:	
Projektant:	inż. Patryk Konsewicz		04.2016	662/01/DUW	Stadium:	Instalacje Sanit.
Opracował:					Część:	
Sprawdzający					Skala:	-

Zleceniodawca:	GMINA LUBAWKA, Plac Wolności 1, 58-420 Lubawka
Temat:	PROJEKT BUDOWLANY ZAGOSPODAROWANIA TERENU WOKÓŁ ZBIORNIKA WODNEGO W BUKOWCE w ramach projektu p.n.: Łączy nas Bóbr – wykorzystanie potencjału przyrodniczego i kulturalnego dla aktywizacji turystycznej na terenie Bramy Lubawskiej i w Mikroregionie Zacler
Tytuł rysunku:	OBIEKT SANITARNY – Pompownia ścieków (Paprotki),dz. nr 130/1 i 130/2, 020703_5 (Lubawka-obszar wiejski)
Nr rys.:	IS-12