PRZEKRÓJ A–A
SKALA 1:50

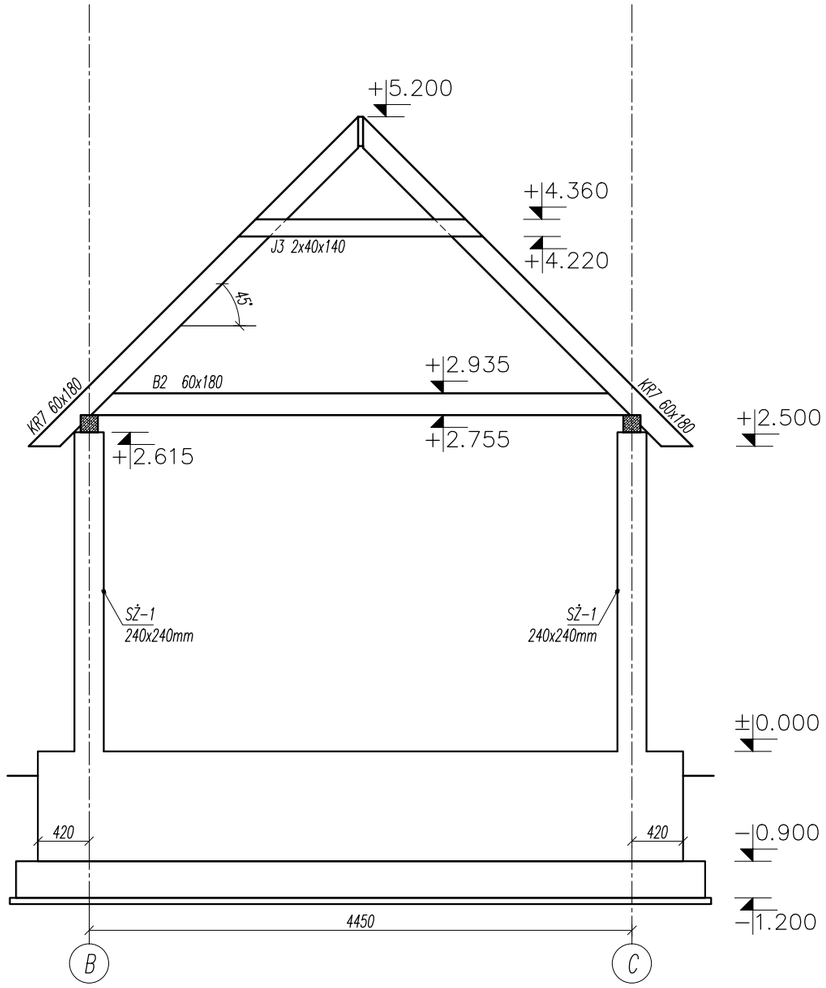

PRZEKRÓJ B–B
SKALA 1:50

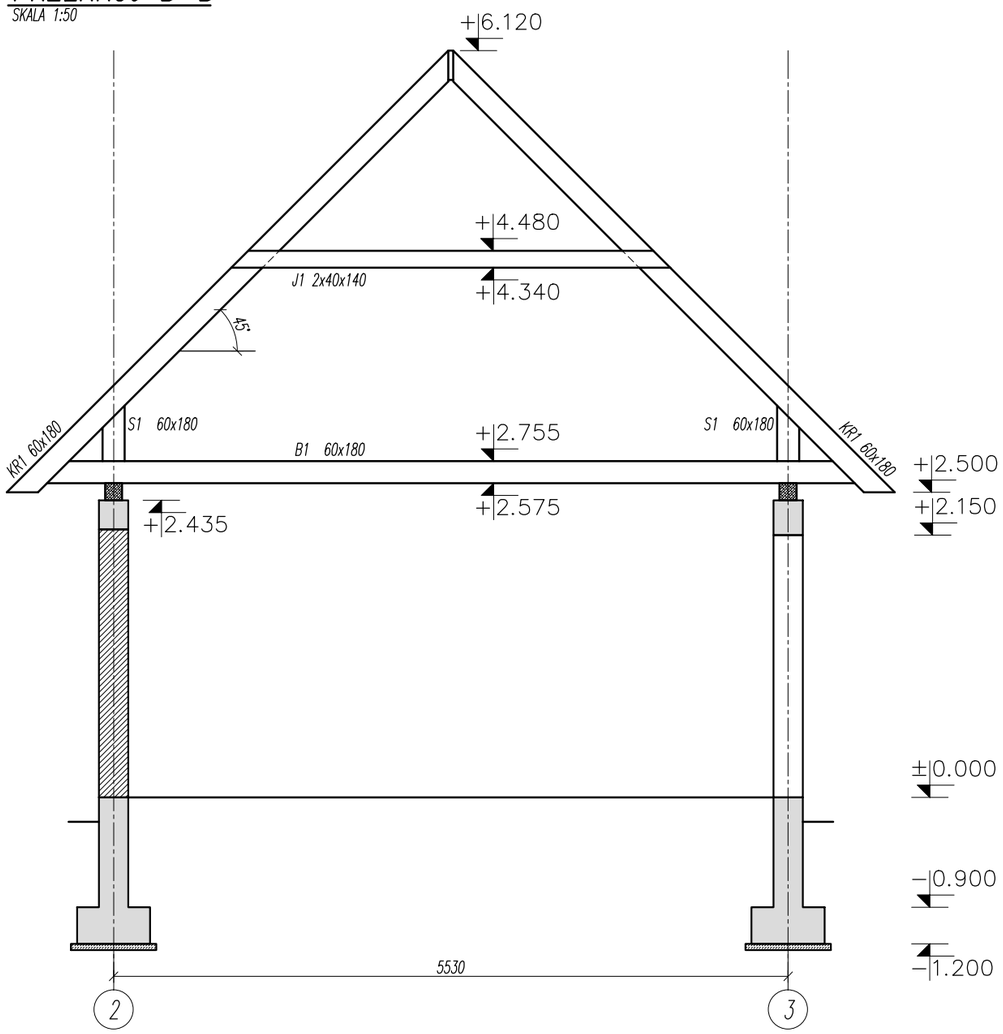

ProJ.M. Jacek Magiera

Ul. STAROMIEJSKA 8/2u, 58-560 JELENIA GORA, tel.: 508396919, e-mail: projm@interia.pl

	Imię i Nazwisko	Podpis	Data	Nr uprawnień	Nr archiw.:	
Projektant:	mgr inż. Tomasz MAGIERA		04.2016	662/01/DUW	Stadium:	KONSTRUKCJA
Opracował:	inż. Jacek MAGIERA				Część:	
Sprawdzający					Skala:	1:50
Zleceniodawca:	GMINA LUBAWKA, Plac Wolności 1, 58-420 Lubawka					
Temat:	PROJEKT BUDOWLANY ZAGOSPODAROWANIA TERENU WOKÓŁ ZBIORNIKA WODNEGO W BUKÓWCE w ramach projektu p.n.: "Łączy nas Bóbr – wykorzystanie potencjału przyrodniczego i kulturalnego dla aktywizacji turystycznej na terenie Bramy Lubawskiej i w Mikroregionie Zacler					
Tytuł rysunku:	OBIEKT SANITARNY I - PRZEKROJE, obr. 0006 (Miszkowice), dz. nr 547/1, jed. ewid. 020703_5 (Lubawka - obszar wiejski)				Nr rys.:	K-2.3