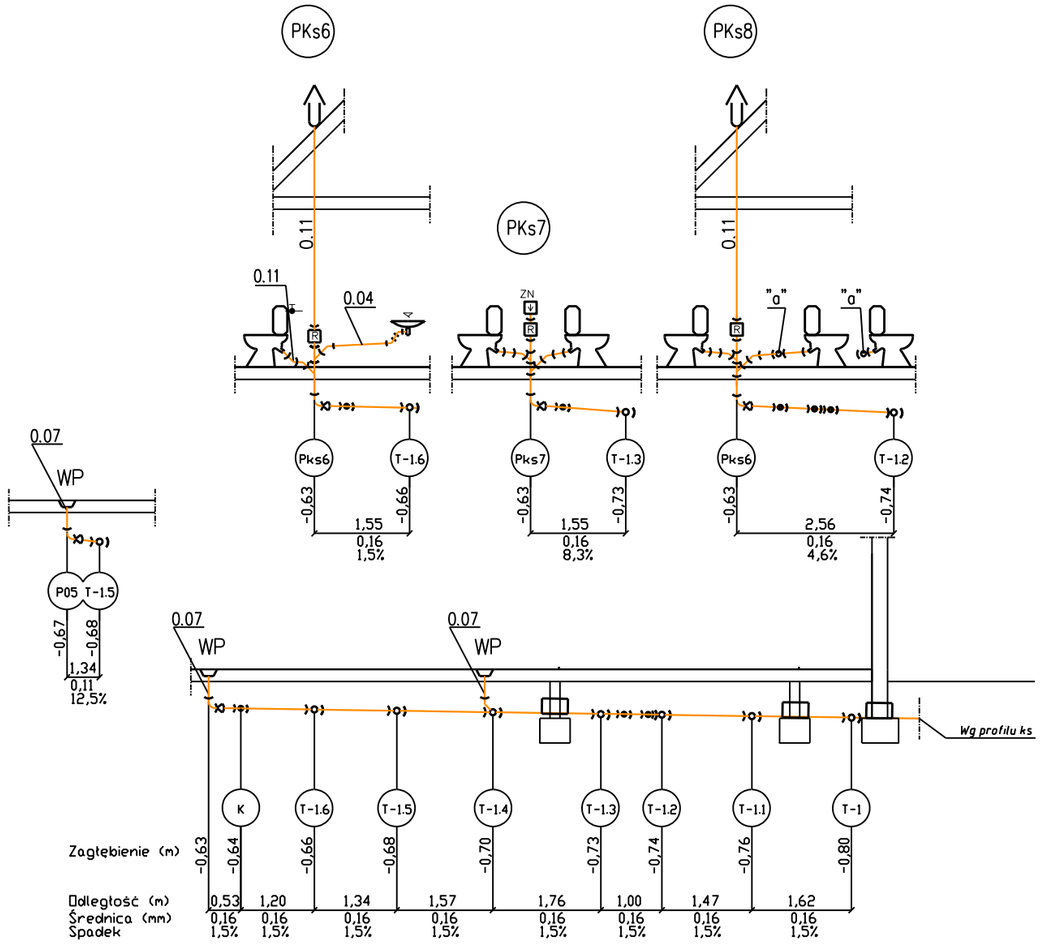

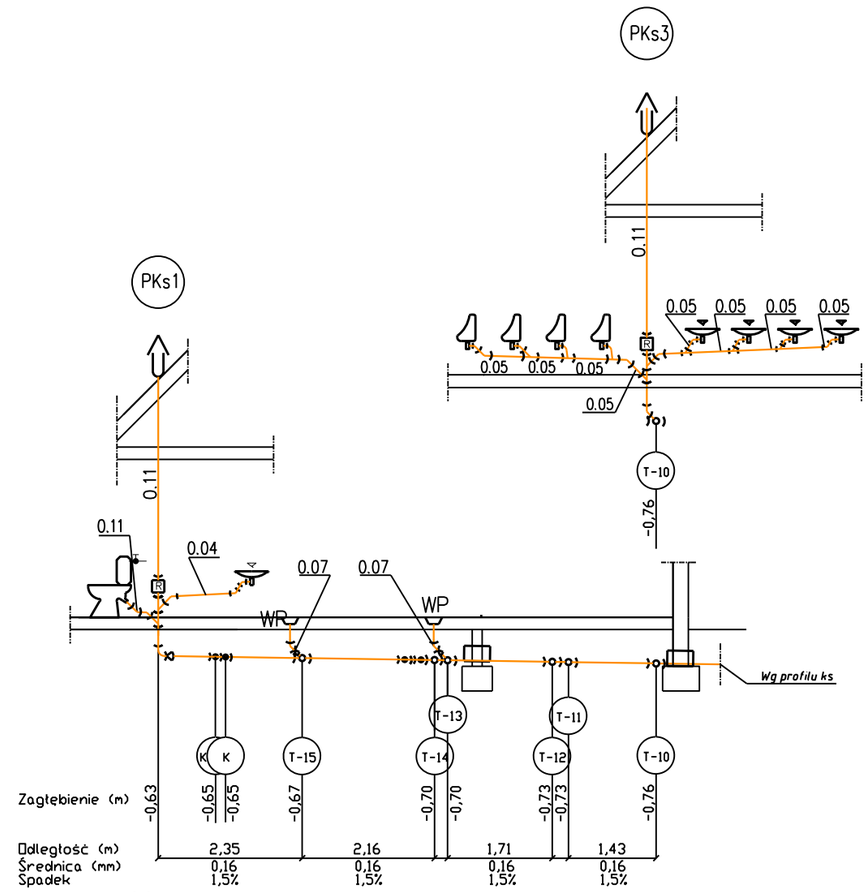

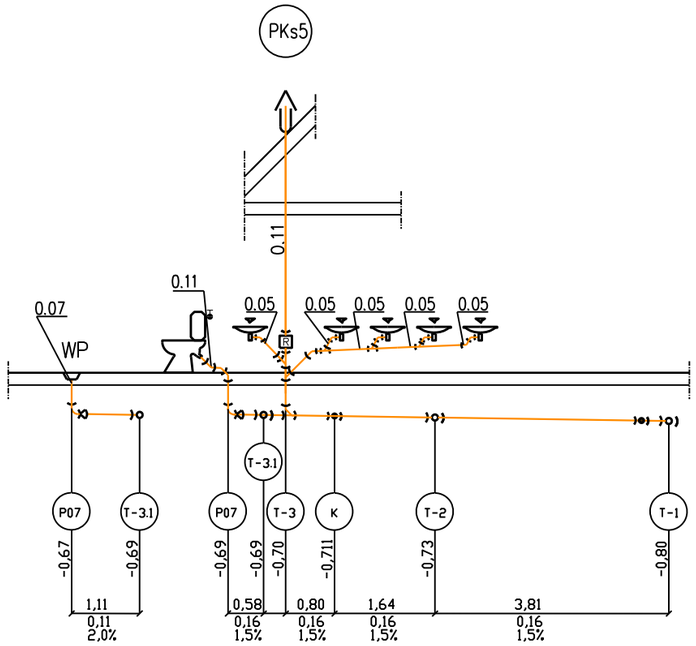

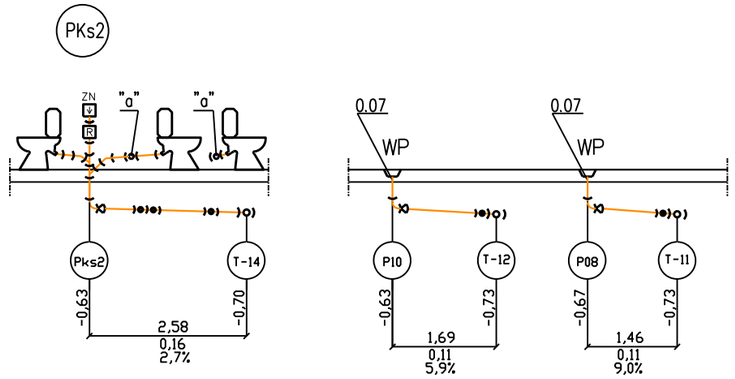

ProJ.M.

Jacek Magiera

Ul. STAROMIEJSKA 8/2u, 58-560 JELENIA GÓRA, tel.: 508396919, e-mail: projm@interia.pl

	Imię i Nazwisko	Podpis	Data	Nr uprawnień	Nr archiw.:	
Projektant:	inż. Patryk Konsewicz		04.2016	225/DOŚ/05	Stadium:	Instalacje Sanit.
Opracował:					Część:	
Sprawdzający					Skala:	1:100
Zleceniodawca:	GMINA LUBAWKA, Plac Wolności 1, 58-420 Lubawka					
Temat:	PROJEKT BUDOWLANY ZAGOSPODAROWANIA TERENU WOKÓŁ ZBIORNIKA WODNEGO W BUKÓWCE w ramach projektu p.n.: Łączy nas Bóbr – wykorzystanie potencjału przyrodniczego i kulturalnego dl aktywizacji turystycznej na terénie Bramy Lubawskiej i w Mikroregionie Zacler					
Tytuł rysunku:	OBIEKT SANITARNY – Rozwinięcie instalacji kanalizacji sanitarnej (Miszkowice), dz. nr 547/1, 020703_5 (Lubawka – obszar wiejski)				Nr rys.:	IS-7