RZUT FUNDAMENTÓW

SKALA 1:100

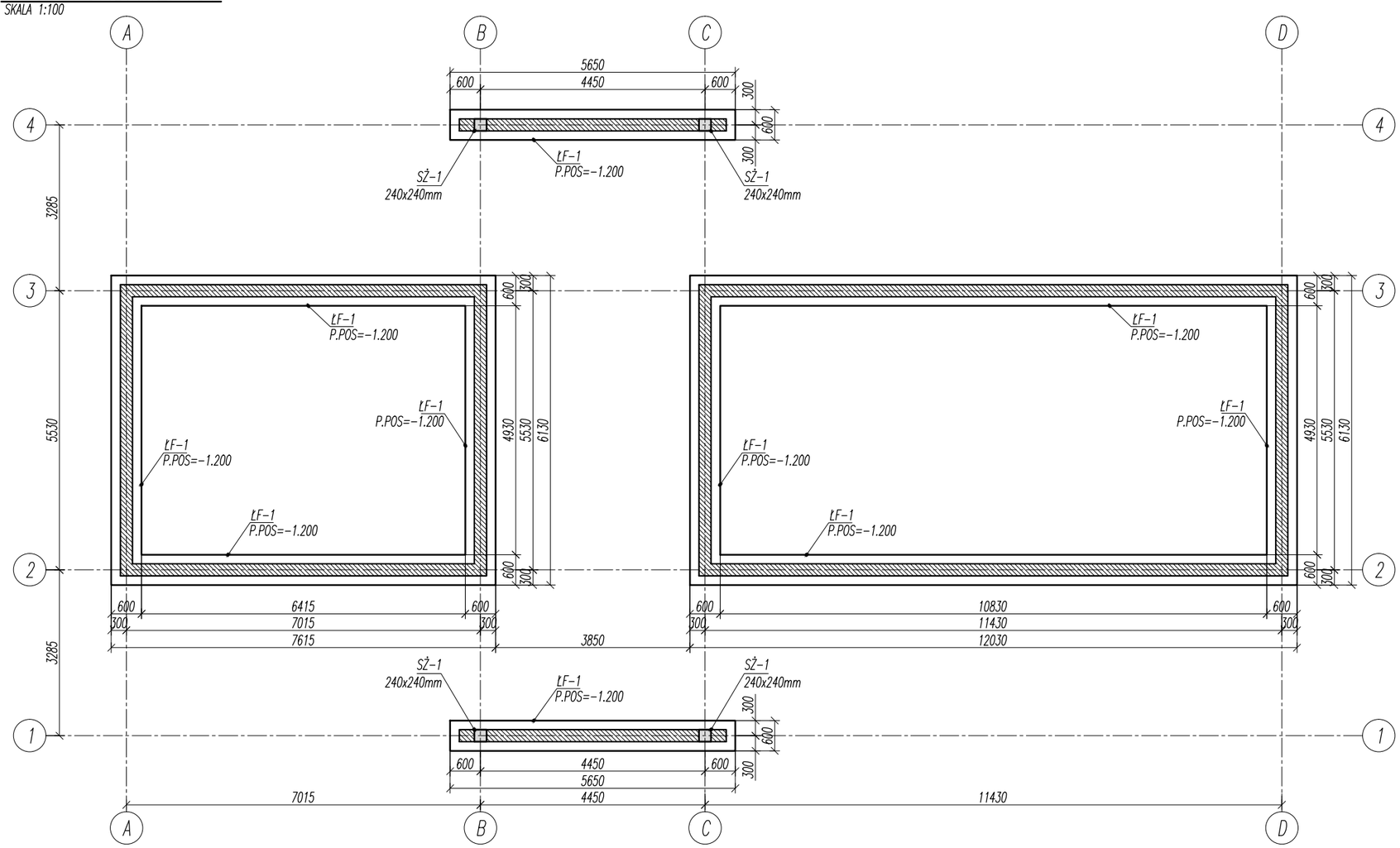

BETON C25/30
STAL A-IIIN (RB500W)
OTULINA GÓRA I BOKI 30mm
SPÓD 50mm

ProJ.M. Jacek Magiera
Ul. STAROMIEJSKA 8/2u, 58-560 JELENIA GORA, tel.: 508396919, e-mail: projm@interia.pl

	Imię i Nazwisko	Podpis	Data	Nr uprawnień	Nr archiw.:	
Projektant:	mgr inż. Tomasz MAGIERA		04.2016	662/01/DUW	Stadium:	KONSTRUKCJA
Opracował:	inż. Jacek MAGIERA				Część:	
Sprawdzający					Skala:	1:100

Zleceniodawca: GMINA LUBAWKA, Plac Wolności 1, 58-420 Lubawka

Temat: PROJEKT BUDOWLANY ZAGOSPODAROWANIA TERENU WOKÓŁ ZBIORNIKA WODNEGO W BUKÓWCE w ramach projektu p.n.: Łączy nas Bóbr – wykorzystanie potencjału przyrodniczego i kulturalnego dl aktywizacji turystycznej na terenie Bramy Lubawskiej i w Mikroregionie Zaćler

Tytuł rysunku: OBIEKT SANITARNY I - RZUT FUNDAMENTÓW, obr. 0006 (Miszkowice), dz. nr 547/1, 020703_5 (Lubawka - obszar wiejski)

Nr rys.: K-2.1