SCHEMAT ROZDZIELNICY ROZ

POZA ZAKRES OPRACOWANIA | ZAKRES OPRACOWANIA

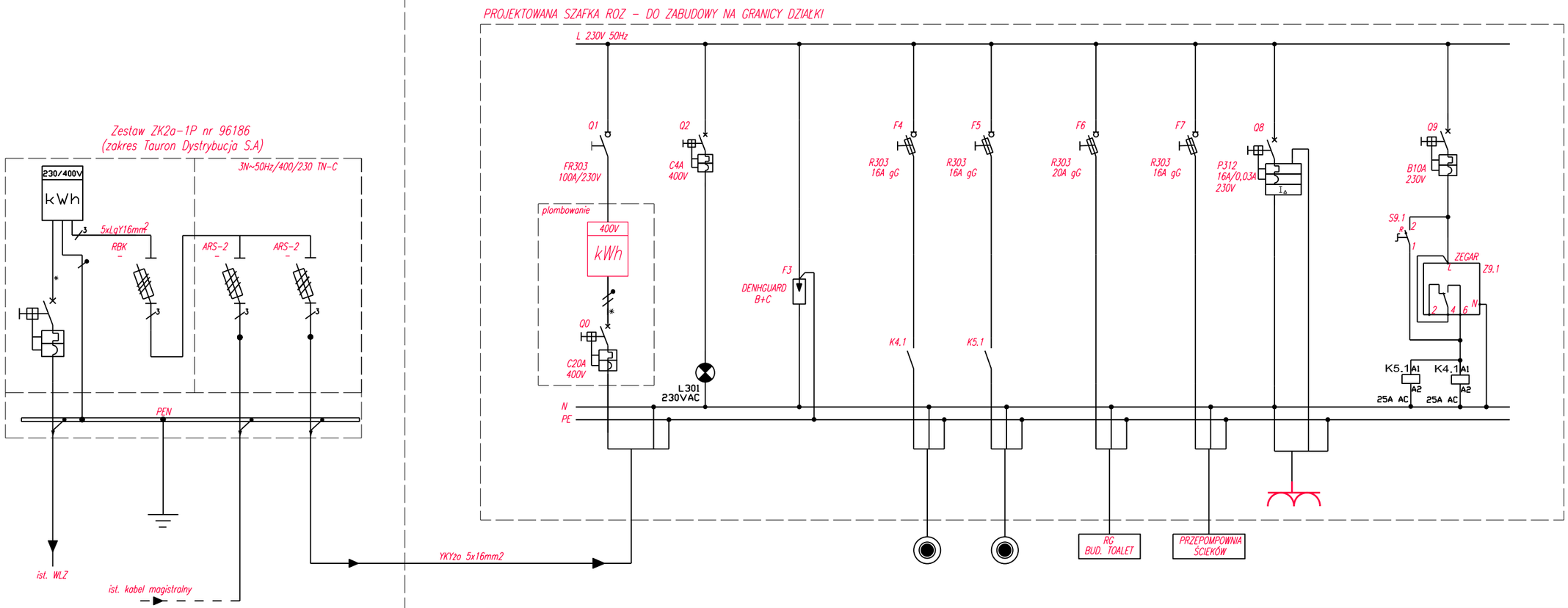

NUMER ODBIORN.	1		2		3		4		5		6		7		8		9	
MOC [kW]	–		–		–		–		–		–		–		–		–	
PRĄD [A]		16		–		–		16		16		20		20		16		10
NAZWA ODB.	ZASILANIE OD ZŁĄCZA NA DZ. NR 41		KONTROLA NAPIĘCIA		OCHRONA PRZEPIĘCIOWA		OŚWIETLENIE OBWÓD NR 1		OŚWIETLENIE OBWÓD NR 2		ZASILANIE BUDYNKU TOALET OBWÓD NR 3		ZASILANIE PRZEPOMPOWNI OBWÓD NR 4		GNIAZDO SERWISOWE		STEROWANIE OŚWIETLENIEM	
TYP I PRZEKRÓJ	YKY 3x6		–		–		YAKY 4x25		YAKY 4x25		YKY 5x10		YKY 5x4		3 x LgY 2,5		–	

ProJ.M. Jacek Magiera
Ul. STAROMIEJSKA 8/2u, 58-560 JELENIA GORA, tel.: 508396919, e-mail: projm@interia.pl

	Imię i Nazwisko	Podpis	Data	Nr uprawnień	Nr archiw.:	
Projektant:	mgr inż. Krzysztof Leszczyński		04.2016	198/DOŚ/15	Stadium:	INST. ELEKTR.
Opracował:					Część:	
Sprawdzający					Skala:	1:50

Zleceniodawca: GMINA LUBAWKA, Plac Wolności 1, 58-420 Lubawka

Temat: PROJEKT BUDOWLANY ZAGOSPODAROWANIA TERENU WOKÓŁ ZBIORNIKA WODNEGO W BUKÓWCE w ramach projektu p.n.: Łączy nas Bóbr – wykorzystanie potencjału przyrodniczego i kulturalnego dl aktywizacji turystycznej na terenie Bramy Lubawskiej i w Mikroregionie Zacler

Tytuł rysunku: STRUKTURALNY SCHEMAT ZASILANIA ELEKTRYCZNEGO, położonego w obr. 0006 (Miszkowice), dz. nr 547/1, 020703_5 (Lubawka – obszar wiejski

Nr rys.: E-4